ИНТЕРМА

СИСТЕМЫ ОТОПЛЕНИЯ И ВОДОСНАБЖЕНИЯ

СИСТЕМЫ ВОДООТВЕДЕНИЯ И КАНАЛИЗАЦИИ

Содержание

15. Системы водоотведения и канализации 233
15.1 HL оборудование для канализации 235
15.2 RSP чугунная канализация 247

Компания “Интерма” оставляет за собой право на изменения цен без предварительного уведомления.

Воронки с вертикальным выпуском DN 75, 110, 125, 160

	Код	Описание	Цена, €
		Для неэксплуатируемых кровель (с листвоуловителем)	
	HL62	кровельная воронка с теплоизоляцией, с обжимным фланцем из нержавеющей стали	88,64
	HL62.1	HL62 с электроподогревом U=230В, мощность 10-30Вт	166,03
	HL62P	кровельная воронка с теплоизоляцией, с корпусом из поливинилхлорида для приклейки ПВХ мембраны	88,64
	HL62.1P	HL62P с электроподогревом U=230В, мощность 10-30Вт	166,03
	HL62F	кровельная воронка с теплоизоляцией, с корпусом из полипропилена для приклейки FPO полотна	70,50
	HL62.1F	HL62F с электроподогревом U=230В, мощность 10-30Вт	156,57
	HL62H	кровельная воронка с теплоизоляцией, с гидроизоляционным полимербитумным полотном	102,86
	HL62.1H	HL62H с электроподогревом U=230В, мощность 10-30Вт	179,54
		Для эксплуатируемых кровель (с решёткой 150*150 мм из нерж. стали)	
	HL62B	кровельная воронка с теплоизоляцией, с обжимным фланцем из нержавеющей стали	138,54
	HL62.1B	HL62B с электроподогревом U=230В, мощность 10-30Вт	213,43
	HL62BP	кровельная воронка с теплоизоляцией, с корпусом из поливинилхлорида для приклейки ПВХ мембраны	138,54
	HL62.1BP	HL62BP с электроподогревом U=230В, мощность 10-30Вт	213,43
	HL62BF	кровельная воронка с теплоизоляцией, с корпусом из полипропилена для приклейки FPO полотна	120,40
	HL62.1BF	HL62BF с электроподогревом U=230В, мощность 10-30Вт	206,45
	HL62BH	кровельная воронка с теплоизоляцией, с гидроизоляционным полимербитумным полотном	152,81
	HL62.1BH	HL62BH с электроподогревом U=230В, мощность 10-30Вт	226,94
		Универсальные для неэксплуатируемых кровель (с листвоуловителем)	
	HL69	«Универсальная» кровельная воронка, с обжимным фланцем из нерж. стали, с универсальным подсоединением к стальным, чугунным и пластиковым трубам	123,95
	HL69P	HL69 с гладким ПВХ фланцем для крепления ПВХ мембраны	123,95
	HL69H	HL69 с гидроизоляционным полимербитумным полотном	138,20
		Универсальные для эксплуатируемых кровель (с решёткой 150 х150 мм из нерж.стали)	
	HL69B	«Универсальная» кровельная воронка, с обжимным фланцем из нерж. стали, с универсальным подсоединением к стальным, чугунным и пластиковым трубам	173,83
	HL69BP	HL69B с гладким ПВХ фланцем для крепления ПВХ мембраны	173,83
	HL69BH	HL69B с гидроизоляционным полимербитумным полотном	188,12

Воронки с горизонтальным выпуском DN 75/110

	Код	Описание	Цена, €
		Для неэксплуатируемых кровель (с листвоуловителем)	
	HL64	кровельная воронка с теплоизоляцией, с обжимным фланцем из нержавеющей стали	116,34
	HL64.1	HL64 с электроподогревом U=230В, мощность 10-30Вт	192,31
	HL64P	кровельная воронка с теплоизоляцией, с корпусом из поливинилхлорида для приклейки ПВХ мембраны	116,34
	HL64.1P	HL64P с электроподогревом U=230В, мощность 10-30Вт	192,31
	HL64F	кровельная воронка с теплоизоляцией, с корпусом из полипропилена для приклейки FPO полотна	107,92
	HL64.1F	HL64F с электроподогревом U=230В, мощность 10-30Вт	194,05
	HL64H	кровельная воронка с теплоизоляцией, с гидроизоляционным полимербитумным полотном	130,55
	HL64.1H	HL64H с электроподогревом U= 230В, мощность 10-30Вт	205,89
		Для эксплуатируемых кровель (с решёткой 150*150 мм из нерж. стали)	
	HL64B	кровельная воронка с теплоизоляцией, с обжимным фланцем из нержавеющей стали	166,22
	HL64.1B	HL64B с электроподогревом U=230В, мощность 10-30Вт	239,75
	HL64BP	кровельная воронка с теплоизоляцией, с корпусом из поливинилхлорида для приклейки ПВХ мембраны	166,22
	HL64.1BP	HL64BP с электроподогревом U=230В, мощность 10-30Вт	239,75
	HL64BF	кровельная воронка с теплоизоляцией, с корпусом из полипропилена для приклейки FPO полотна	157,85
	HL64.1BF	HL64BF с электроподогревом U=230В, мощность 10-30Вт	243,93
	HL64BH	кровельная воронка с теплоизоляцией, с гидроизоляционным полимербитумным полотном	180,51
	HL64.1BH	HL64B с электроподогревом U=230В, мощность 10-30Вт	253,26

Воронки с вертикальным выпуском для кровель из профнастила DN 75, 110, 125

	Код	Описание	Цена, €
	HL63	кровельная воронка с теплоизоляцией, с обжимным фланцем из нерж. стали, с листвоуловителем, с возможностью изменения высоты монтажного короба (100 -160 мм)	188,39
	HL63.1	HL63 с электроподогревом U= 230В, мощность 10-30Вт	260,77
	HL63P	кровельная воронка с теплоизоляцией, с гладким ПВХ фланцем для крепления ПВХ мембраны, с возможностью изменения высоты 100 -160 мм	188,39
	HL63.1P	HL63P с электроподогревом U= 230В, мощность 10-30Вт	260,77
	HL63H	кровельная воронка с теплоизоляцией, с гидроизоляционным полимербитумным полотном, с листвоуловителем, с возможностью изменения высоты монтажного короба 100 -160 мм	202,66
	HL63.1H	HL63H с электроподогревом U=230В, мощность 10-30Вт	274,28

Воронки для аварийного водостока

	Код	Описание	Цена, €
		С вертикальным выпуском DN 75, 110, 125, 160	
	HL62Safe	кровельная воронка для аварийного водостока с обжимным фланцем из нержавеющей стали, с возможностью регулировки толщины слоя воды от 28 до 68 мм	226,67
	HL62.1Safe	HL62Safe с электроподогревом U=230В, мощность 10-30Вт	308,31
	HL62HSafe	кровельная воронка для аварийного водостока с гидроизоляционным полимербитумным полотном с возможностью регулировки толщины слоя воды от 28 до 68 мм	240,22
	HL62.1HSafe	HL62HSafe с электроподогревом U=230В, мощность 10-30Вт	321,82
	HL62PSafe	кровельная воронка для аварийного водостока с корпусом из ПВХ для приклеивания гидроизоляции из ПВХ-мембраны, с возможностью регулировки толщины слоя воды от 28 до 68 мм	226,67
	HL62.1PSafe	HL62PSafe с электроподогревом U=230В, мощность 10-30Вт	308,31
	HL62FSafe	кровельная воронка для аварийного водостока с корпусом из полипропилена для приклеивания гидроизоляции из FPO-мембраны, с возможностью регулировки толщины слоя воды от 28 до 68 мм	209,51
	HL62.1FSafe	HL62FSafe с электроподогревом U=230В, мощность 10-30Вт	291,08
		С горизонтальным выпуском DN 75/110	
	HL64Safe	кровельная воронка для аварийного водостока с обжимным фланцем из нержавеющей стали, с возможностью регулировки толщины слоя воды от 28 до 68 мм	252,89
	HL64.1Safe	HL64Safe с электроподогревом U=230В, мощность 10-30Вт	334,56
	HL64HSafe	кровельная воронка для аварийного водостока с гидроизоляционным полимербитумным полотном с возможностью регулировки толщины слоя воды от 28 до 68 мм	266,50
	HL64.1HSafe	HL64HSafe с электроподогревом U=230В, мощность 10-30Вт	348,07
	HL64PSafe	кровельная воронка для аварийного водостока с корпусом из ПВХ для приклеивания гидроизоляции из ПВХ-мембраны, с возможностью регулировки толщины слоя воды от 28 до 68 мм	252,89
	HL64.1PSafe	HL64PSafe с электроподогревом U=230В, мощность 10-30Вт	334,56
	HL64FSafe	кровельная воронка для аварийного водостока с корпусом из полипропилена для приклеивания гидроизоляции из FPO-мембраны, с возможностью регулировки толщины слоя воды от 28 до 68 мм	244,81
	HL64.1FSafe	HL64FSafe с электроподогревом U=230В, мощность 10-30Вт	326,45
	HL64HPowerSafe	кровельная воронка для аварийного водостока с отсекателем воздуха, с гидроизоляционным полимербитумным полотном с возможностью регулировки толщины слоя воды от 28 до 68 мм	268,04
	HL64PPowerSafe	кровельная воронка для аварийного водостока с отсекателем воздуха, с корпусом из ПВХ для приклеивания гидроизоляции из ПВХ-мембраны, с возможностью регулировки толщины слоя воды от 28 до 68 мм	267,74
	HL64FPowerSafe	кровельная воронка для аварийного водостока с отсекателем воздуха, с корпусом из полипропилена для приклеивания гидроизоляции из FPO-мембраны, с возможностью регулировки толщины слоя воды от 28 до 68 мм	240,99

Трапы для гаражей, стилобатов, террас и дворов

	Код	Описание	Цена, €
		Дождеприемники для наружных ливнестоков	
	HL600	дождеприёмник с ловушкой для листвы и незамерзающим затвором, поворотным шарниром с бесступенчатой плавной настройкой в диапазоне от 0 до 90 градусов, с наборными кольцами, Q=6 л/с, DN 110	118,83
	HL600G	HL600 с верхней частью из чугуна	190,21
	HL600/2	HL600, но Q=6,67 л/с, DN 125	145,18
	HL600G/2	HL600/2 с верхней частью из чугуна	190,21
	HL660/2	HL600 без поворотного шарнира, с вертикальным выпуском.	41,26
	HL660E	HL660 без поворотного шарнира, с вертикальным выпуском, с упрощенными наборными кольцами	27,93
	HL660/2-80	HL660/2 с наборными кольцами под трубы Ø80, 100 и 110	41,26
	HL660G	HL600 без поворотного шарнира, с вертикальным выпуском, с верхней частью из чугуна	156,05
		Дворовые трапы DN 110, 160	
	HL605	трап с горизонтальным выпуском, чугунной решеткой, незамерзающим запахозапирающим устройством для предотвращения проникновения запаха, Q=4.2 л/с, max. нагрузка на трап 7т, DN 110	146,59
	HL605L	HL605 с решеткой из ПП и max. нагрузкой на трап 1,5т, DN 110	143,87
	HL605S	HL605 с решеткой из нержавеющей стали и max. нагрузкой на трап 1,5т, DN 110	357,45
	HL605.1	HL605 с чугунным подрамником и решеткой, и max. нагрузкой на трап 12,5т, DN 110	216,66
	HL606	трап с вертикальным выпуском, чугунной решеткой и незамерзающим запахозапирающим устройством для предотвращения проникновения запаха, Q=4.3 л/с, max. нагрузка на трап 7т, DN 110, 160	146,59
	HL606L	HL606 с решеткой из ПП и max. нагрузкой на трап 1,5т, DN 110, 160	143,87
	HL606S	HL606 с решеткой из нержавеющей стали и max. нагрузкой на трап 1,5т, DN 110, 160	357,45
	HL606.1	HL606 с чугунным подрамником и решеткой, и max. нагрузкой на трап 12,5т, DN 110, 160	216,66
		Трапы с профилированным фланцем для крепежа гидроизоляции	
		С горизонтальным выпуском DN 110	
	HL615	трап с горизонтальным выпуском, чугунной решеткой и незамерзающим запахозапирающим устройством для предотвращения проникновения запаха, Q=4,2 л/с, max. нагрузка на трап 7т, DN 110	182,71
	HL615H	HL615 с гидроизоляционным полимербитумным полотном, DN 110	273,58
	HL615L	HL615 с решеткой из ПП и max. нагрузкой на трап 1,5т, DN 110	179,27
	HL615HL	HL615H с решеткой из ПП и max. нагрузкой на трап 1,5т, DN 110	268,28
	HL615S	HL615 с решеткой из нержавеющей стали и max. нагрузкой на трап 1,5т, DN 110	394,18
	HL615HS	HL615H с решеткой из нержавеющей стали и max. нагрузкой на трап 1,5т, DN 110	486,57
	HL615.1	HL615 с чугунным подрамником и max. нагрузкой на трап 12,5т, DN 110	244,95
	HL615.1H	HL615.1 с гидроизоляционным полимербитумным полотном, DN 110	335,85
		С вертикальным выпуском DN 110, 160	
	HL616	трап с вертикальным выпуском, чугунной решеткой и незамерзающим запахозапирающим устройством для предотвращения проникновения запаха, Q=4,8-5,5 л/с, max. нагрузка на трап 7т, DN 110, 160	182,71
	HL616H	HL616 с гидроизоляционным полимербитумным полотном, DN 110, 160	273,58
	HL616L	HL616 с решеткой из ПП и max. нагрузкой на трап 1,5т, DN 110, 160	179,27
	HL616HL	HL616H с решеткой из ПП и max. нагрузкой на трап 1,5т, DN 110, 160	268,28
	HL616S	HL616 с решеткой из нержавеющей стали и max. нагрузкой на трап 1,5т, DN 110, 160	394,18
	HL616HS	HL616H с решеткой из нержавеющей стали и max. нагрузкой на трап 1,5т, DN 110, 160	486,57
	HL616.1	HL616 с чугунным подрамником и max. нагрузкой на трап 12,5т, DN 110, 160	244,95
	HL616.1H	HL616.1 с гидроизоляционным полимербитумным полотном, DN 110, 160	317,45

Для эксплуатации во внутренних помещениях трапы серий HL605-HL616 могут укомплектовываться водяным сифоном, тогда в маркировке появляется дополнительное обозначение (W).

Трапы для отапливаемых гаражей

	Код	Описание	Цена, €
	Трапы с горизонтальным выпуском DN 110		
	HL605W	трап с горизонтальным выпуском с гидрозатвором и чугунной решеткой, Q=2,50 л/с, max нагрузка на трап 7т, DN 110	146,59
	HL605LW	HL605W с решеткой из ПП и max нагрузкой на трап 1,5т	143,87
	HL605SW	HL605W с решеткой из нержавеющей стали и max нагрузкой на трап 1,5т	357,45
	HL605.1W	HL605W с чугунным подрамником и решеткой, max нагрузкой на трап 12,5т	216,66
	HL615W	трап с горизонтальным выпуском с гидрозатвором и чугунной решеткой, с профилированным фланцем для соединения с гидроизоляцией, Q=2,50 л/с, max нагрузка на трап 7т, DN 110	182,74
	HL615LW	HL615W с решеткой из ПП и max нагрузкой на трап 1,5т	179,27
	HL615SW	HL615W с решеткой из нержавеющей стали и max нагрузкой на трап 1,5т	394,18
	HL615HW	HL615W с гидроизоляционным полимербитумным полотном	273,47
	HL615HLW	HL615HW с решеткой из ПП и max нагрузкой на трап 1,5т	268,28
	HL615HSW	HL615HW с решеткой из нержавеющей стали и max нагрузкой на трап 1,5т	486,57
	HL615.1W	HL615W с чугунным подрамником и решеткой, max нагрузкой на трап 12,5т	245,03
	HL615.1HW	HL615.1W с гидроизоляционным полимербитумным полотном	317,45
	Трапы с вертикальным выпуском DN 110, 160		
	HL606W	трап с вертикальным выпуском с гидрозатвором и чугунной решеткой, Q=2,10 л/с, max нагрузка на трап 7т, DN 110, 160	146,59
	HL606LW	HL606W с решеткой из ПП и max нагрузкой на трап 1,5т	143,87
	HL606SW	HL606W с решеткой из нержавеющей стали и max нагрузкой на трап 1,5т	357,45
	HL606.1W	HL606W с чугунным подрамником и решеткой, max нагрузкой на трап 12,5т	216,66
	HL616W	трап с вертикальным выпуском с гидрозатвором и чугунной решеткой, с профилированным фланцем для соединения с гидроизоляцией, Q=2,10 л/с, max нагрузка на трап 7т, DN 110, 160	182,74
	HL616LW	HL616W с решеткой из ПП и max нагрузкой на трап 1,5т	179,27
	HL616SW	HL616W с решеткой из нержавеющей стали и max нагрузкой на трап 1,5т	394,18
	HL616HW	HL616W с гидроизоляционным полимербитумным полотном	273,47
	HL616HLW	HL616HW с решеткой из ПП и max нагрузкой на трап 1,5т	268,28
	HL616HSW	HL616HW с решеткой из нержавеющей стали и max нагрузкой на трап 1,5т	486,57
	HL616.1W	HL616W с чугунным подрамником и решеткой, max нагрузкой на трап 12,5т	245,03
	HL616.1HW	HL616.1W с гидроизоляционным полимербитумным полотном	317,45
	Трапы с устройством “кленк клапан” (незамерзающим обратным клапаном)		
	HL680	трап с вертикальным выпуском, обратным клапаном, с затвором, с решёткой из ABS, max. нагрузка на трап 1,5 т, DN 110	303,93
	HL681	трап как HL680, но с горизонтальным выпуском	303,93

Воронки и трапы для балконов и террас

	Код	Описание	Цена, €
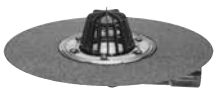	**Воронки для балконов и террас (с листвоуловителем) с плавной настройкой выпуска от 0° до 90°**		
	HL80.3	воронка с листвоуловителем, Q=1 л/с	64,60
	HL80.3H	HL80.3 с гидроизоляционным полимербитумным полотном	116,23
	Трапы для балконов и террас с плавной настройкой выпуска от 0° до 90°		
	HL80	трап с затвором, с решеткой из нержавеющей стали (123x123мм), Q=0,8 л/с	60,47
	HL80H	HL80 с приварным полимербитумным гидроизоляционным полотном	120,79
	Трапы для балконов и террас с горизонтальным выпуском		
	HL90.2	HL90 с незамерзающим затвором	44,82
	HL90H.2	HL90.2 с приварным полимербитумным гидроизоляционным полотном	95,36
	HL5100T	Трап с решёткой 138x138мм, с надставным элементом “Klik-Klak”, с незамерзающим затвором, Q =2.0 л/с, DN 75	104,78
	HL5100TH	HL5100T с приварным полимербитумным гидроизоляционным полотном	145,76
	Трапы для балконов и террас с вертикальным выпуском		
	HL310N.2	Трап с решеткой в подрамнике 123x123 мм, с незамерзающим затвором, DN 50/75/110	51,48
	HL310NH.2	HL310N.2 с приварным полимербитумным гидроизоляционным полотном	86,99
	HL3100T	Трап с решёткой 138x138 мм, с надставным элементом “Klik-Klak”, с незамерзающим затвором, Q =2.0 л/с, DN 75/110	109,20
	HL3100TH	HL3100T с приварным полимербитумным гидроизоляционным полотном	150,65
	HL73.0	ремонтный трап с надставным элементом “Klik-Klak”, решёткой 115*115, Q =1.1 л/с, DN 110	86,09

Трапы для внутренних помещений с решёткой из нержавеющей стали

	Код	Описание	Цена, €
		Трапы с вертикальным выпуском	
	HL310N	трап с решёткой в подрамнике 123x123 мм, высотой гидрозатвора 50мм, Q =0,67 л/с, DN 50/75/110	50,11
	HL310NH	HL310N с приварным полимербитумным гидроизоляционным полотном	85,86
	HL310NR	HL310N с круглой решёткой 112 мм	71,08
	HL310NHR	HL310NR с приварным полимербитумным гидроизоляционным полотном	114,77
	HL310N-3000	HL310N с надставным элементом “Klik-Klak”	77,86
	HL310NH-3000	HL310N-3000 с приварным полимербитумным гидроизоляционным полотном	119,23
	HL310NPr	HL310N с сифоном “Primus”, Q = 0,5 л/с	50,11
	HL310NHPr	HL310NPr с приварным полимербитумным гидроизоляционным полотном	85,86
	HL310NPrR	HL310NPr с круглой решёткой 112 мм	84,53
	HL310NHPrR	HL310NPrR с приварным полимербитумным гидроизоляционным полотном	127,68
	HL310NPr-3000	HL310NPr с надставным элементом “Klik-Klak”	91,80
	HL310NHPr-3000	HL310NPr-3000 с приварным полимербитумным гидроизоляционным полотном	134,92
	HL3100	трап с решёткой 138x138мм, с надставным элементом “Klik-Klak”, высотой гидрозатвора 50мм, Q =1,25 л/с (для DN 50), Q =1.4 л/с (для DN 75/110), DN 50/75/110	88,22
	HL3100Pr	HL3100 с сифоном “Primus”, Q =0.8 л/с	101,44
	HL317	трап с решеткой в подрамнике 147x147мм, высотой гидрозатвора 60мм, Q=1.8 л/с, DN 50/75/110	106,44
	HL317H	HL317 гидроизоляционным полимербитумным полотном	191,40
	HL73Pr	ремонтный трап с надставным элементом “Klik-Klak”, решёткой 115*115, Q =0.46 л/с, DN 110	100,32

Трапы для внутренних помещений с решёткой из нержавеющей стали

	Код	Описание	Цена, €
		Трапы с горизонтальным выпуском	
	HL72.1N	трап с решеткой в подрамнике 147x147мм, высотой гидрозатвора 60мм, Q = 1.5 л/с, DN 75/110	102,90
	HL72.1HN	HL72.1N с гидроизоляционным полимербитумным полотном	188,18
	HL72N	HL72.1N без “тарелки” для подхвата гидроизоляции, DN110	79,53
	HL90Pr	трап с решёткой 115x115мм, сифоном “Primus”, минимальной монтажной высотой 69 мм, Q =0.43 л/с, DN 40/50	53,26
	HL90HPr	HL90Pr с приварным полимербитумным гидроизоляционным полотном	107,35
	HL90Pr-3000	HL90Pr с надставным элементом “Klik-Klak”	73,98
	HL90HPr-3000	HL90Pr-3000 с приварным полимербитумным гидроизоляционным полотном	124,53
	HL90PrD	HL90Pr с фланцем из ABS и шарнирным подсоединением, DN 40	89,74
	HL90PrD-3000	HL90PrD с надставным элементом "Klik-Klak"	122,35
	HL510N	трап с решёткой в подрамнике 123x123мм, высотой гидрозатвора 50мм, Q =0,55 л/с, DN 40/50	37,75
	HL510NH	HL510N с приварным полимербитумным гидроизоляционным полотном	86,74
	HL510NR	HL510N с круглой решёткой 112 мм	59,42
	HL510NHR	HL510NR с приварным полимербитумным гидроизоляционным полотном	115,65
	HL510N-3000	HL510N с надставным элементом “Klik-Klak”	65,83
	HL510NH-3000	HL510N-3000 с приварным полимербитумным гидроизоляционным полотном	120,11
	HL510NPr	HL510N с сифоном “Primus”, Q =0.5 л/с	37,75
	HL510NHPr	HL510NPr с приварным полимербитумным гидроизоляционным полотном	86,74
	HL510NPrR	HL510NPr с круглой решёткой 112 мм	73,01
	HL510NHPrR	HL510NPrR с приварным полимербитумным гидроизоляционным полотном	128,54
	HL510NPr-3000	HL510NPr с надставным элементом “Klik-Klak”	79,78
	HL510NHPr-3000	HL510NPr-3000 с приварным полимербитумным гидроизоляционным полотном	135,80
	HL510NC	трап с консолью из полимербетона, высотой гидрозатвора 50мм, Q=0,55 л/с, DN 40/50	357,41
	HL5100	трап с решёткой 138x138мм, с надставным элементом “Klik-Klak”, высотой гидрозатвора 50мм, Q =1.0 л/с, DN 50/75	86,16
	HL5100Pr	HL5100 с сифоном “Primus”, Q =0.8 л/с	101,26

Трапы для внутренних помещений с решёткой из нержавеющей стали

	Код	Описание	Цена, €
		Трапы с горизонтальным выпуском и встроенным обратным клапаном	
	HL70	трап с механическим обратным клапаном для предотвращения затопления помещения при возникновении подпора в наружной сети, решёткой 123x123мм, Q=1.12 л/с, с тремя входами DN 50/40 и выходом DN 70/100	112,09
	HL70-3000	HL70 с надставным элементом "Klik-Klak"	137,78
	HL70R	HL70 с круглой решеткой	131,44
	HL70-3020	HL70 с надставным элементом "Klik-Klak" и решеткой 3020	197,92
	HL300	трап с обратным клапаном для предотвращения затопления помещения через решётку трапа, с решёткой в подрамнике 123*123150x150мм, Q=0.5 л/с, входом DN 40/50, выходом DN 50	45,98
	HL300-3000	HL300 с надставным элементом "Klik-Klak"	73,94
	HL300R	HL300 с круглой решеткой	64,85
	HL300-3020	HL300 с декоративной решеткой под плитку 3020	160,61
	HL304	HL300 с тремя входами DN 40 и одним выходом DN 50	45,98
	HL304-3000	HL304 с надставным элементом "Klik-Klak"	73,94
	HL304R	HL304 с круглой решеткой	64,86
	HL304-3020	HL304 с декоративной решеткой под плитку 3020	135,14

Трапы для подвалов и тех.помещений (вент. камер, котельных...)

	Код	Описание	Цена, €
		Трапы с горизонтальным выпуском и решётками из ABS И PP	
	HL71	трап с решеткой и подрамником из ABS 170x240мм, с песколовкой, высотой гидрозатвора 60мм, Q=2.3 л/с, DN 110	72,46
	HL71.1	HL71 с дополнительным подключением DN 50 или DN 75	111,95
	HL72	трап с решеткой из PP в подрамнике 147x147 мм, высотой гидрозатвора 60мм, Q=1,67л/с, DN 110	65,32
	HL72.1	трап с решеткой в подрамнике из PP 147x147 мм с фланцем для соединения с гидроизоляцией, высотой гидрозатвора 60мм, Q=1.5л/с, DN 110	88,29
	HL72.1H	HL72.1 с гидроизоляционным полимербитумным полотном	169,92
	HL77	трап с решеткой из ABS 180x125мм, с тремя механическими клапанами для предотвращения затопления помещения при возникновении подпора в наружной сети, с песколовкой, Q=1.58 л/с, DN 110	294,55
	HL77.1	HL77 с дополнительным подключением DN 50	358,43

Дизайн-трапы

	Код	Описание	Цена, €
	HL310NPr-3000.3	HL310NPr-3000 с "СУХИМ" сифоном, с решеткой HL037Pr.3E - Латунь	135,41
	HL310NPr-3000.11	HL310NPr-3000 с "СУХИМ" сифоном, с решеткой HL037Pr.11E - Золото	216,52
	HL310NPr-3000.31	HL310NPr-3000 с "СУХИМ" сифоном, с решеткой HL037Pr.31E - Светлая бронза	161,44
	HL310NPr-3000.32	HL310NPr-3000 с "СУХИМ" сифоном, с решеткой HL037Pr.32E - Бронза	161,44
	HL310NPr-3000.33	HL310NPr-3000 с "СУХИМ" сифоном, с решеткой HL037Pr.33E - Темная бронза	161,44
	HL310NPr-3120	HL310NPr-3000 с "СУХИМ" сифоном, с решеткой HL3120	235,17
	HL310NPr-3121	HL310NPr-3000 с "СУХИМ" сифоном, с решеткой HL 3121	235,17
	HL310NPr-3123	HL310NPr-3000 с "СУХИМ" сифоном, с решеткой HL 3123	235,17
	HL310NPr-3124	HL310NPr-3000 с "СУХИМ" сифоном, с решеткой HL 3124	235,17
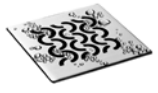	HL310NPr-3125	HL310NPr-3000 с "СУХИМ" сифоном, с решеткой HL 3125	235,17
	HL310NPr-3127	HL310NPr-3000 с "СУХИМ" сифоном, с решеткой HL 3127	235,17
	HL310NPr-3020	HL310NPr-3000 с "СУХИМ" сифоном, с решеткой HL 3020	152,89
	HL510NPr-3000.3	HL510NPr-3000 с "СУХИМ" сифоном, с решеткой HL037Pr.3E - Латунь	122,64
	HL510NPr-3000.11	HL510NPr-3000 с "СУХИМ" сифоном, с решеткой HL037Pr.11E - Золото	204,08
	HL510NPr-3000.31	HL510NPr-3000 с "СУХИМ" сифоном, с решеткой HL037Pr.31E - Светлая бронза	184,05
	HL510NPr-3000.32	HL510NPr-3000 с "СУХИМ" сифоном, с решеткой HL037Pr.32E - Бронза	184,05
	HL510NPr-3000.33	HL510NPr-3000 с "СУХИМ" сифоном, с решеткой HL037Pr.33E - Темная бронза	184,05
	HL510NPr-3120	HL510NPr-3100 с "СУХИМ" сифоном, с решеткой HL3120	223,07
	HL510NPr-3121	HL510NPr-3100 с "СУХИМ" сифоном, с решеткой HL3121	223,07
	HL510NPr-3123	HL510NPr-3100 с "СУХИМ" сифоном, с решеткой HL3123	223,07
	HL510NPr-3124	HL510NPr-3100 с "СУХИМ" сифоном, с решеткой HL3124	223,07
	HL510NPr-3125	HL510NPr-3100 с "СУХИМ" сифоном, с решеткой HL3125	223,07
	HL510NPr-3127	HL510NPr-3000 с "СУХИМ" сифоном, с решеткой HL3127	223,07
	HL510NPr-3020	HL510NPr-3000 с "СУХИМ" сифоном, с решеткой HL3020	141,77

Душевые лотки

	Код	Описание	Цена, €
		Лоток с “сухим” сифоном	
	HL531	Лоток (499x80 мм) с высотой подрамника 13 мм, с «сухим» сифоном “Primus” встроенный в монтажную плиту длиной 1200 мм, Q=0.6 л/с, с монтажной высотой 79 мм,с подрамником из нерж стали, с горизонтальным выпуском DN 50, с решеткой из нержавеющей стали серии «Стандарт», 480x50 мм	409,72
		Душевой трап “PRIMUS-DRAIN”	
	HL540	Душевой трап с "сухим" сифоном "PRIMUS-DRAIN". В комплект входит гидроизоляционный комплект, монтажные уголки со звукоизолирующими вставками для регулировки по высоте, корпус с возможностью регулировки высоты от 80 мм до 200 мм, с решеткой из нержавеющей стали 138x138 мм, с горизонтальным выпуском DN50	173,50
		Трапы с лотком из нержавеющей стали с горизонтальным выпуском	
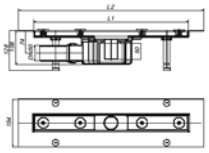	HL50F.0	Плоский душевой лоток для линейного отведения воды общей длиной от 600мм до 2100мм, с монтажными регулировочными винтами, сифоном (50мм), для решётки длиной от 500мм до 2000мм	509,72
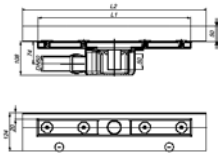	HL50W.0	Угловой душевой лоток (пристенная установка) для линейного отведения воды общей длиной от 600мм до 2100мм, с монтажными регулировочными винтами, сифоном (50мм), для решётки длиной от 500мм до 2000мм	657,19
		Трапы с лотком из нержавеющей стали с вертикальным выпуском	
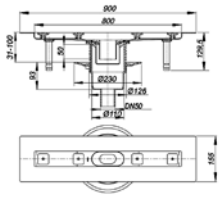	HL50FV.0	HL50FV.0/60 Плоский душевой лоток для линейного отведения воды общей длиной от 600мм до 2100мм, с монтажными регулировочными винтами, сифоном (50 мм), для решётки длиной от 500мм до 2000мм, с вертикальным выпуском DN50. (Монтажная высота 31 мм; Q =0,8 л/с)	622,92
		Дополнительные элементы для лотковых трапов из нержавеющей стали серии HL50	
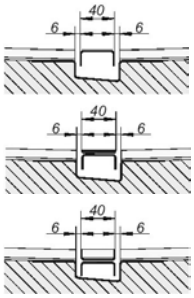	HL050S	Решётка серии “Стандарт” из профилированной высококачественной нержавеющей стали (1.4301), с регулируемой высотой 0-14 мм (под плитку с мастикой общей толщиной не более 14 мм), длиной от 500мм до 2000мм	95,40
	HL050D	Решётка серии “Дизайн” из профилированной высококачественной нержавеющей стали - матовая (1.4301), с регулируемой высотой 0-14 мм (под плитку с мастикой общей толщиной не более 14 мм), длиной от 500мм до 2000мм	190,19
	HL050I	Решётка серии “Индивидуальная” из профилированной высококачественной нержавеющей стали - матовая (1.4301), с регулируемой высотой 0-14 мм (под плитку с мастикой общей толщиной не более 14 мм), длиной от 500мм до 2000мм	195,04

Канализационные обратные клапаны и затворы

	Код	Описание	Цена, €
		Обратные клапаны для канализации из полипропилена	
	HL3	обратный клапан, 1”x3/4”	14,85
	HL4	обратный клапан, возможна горизонтальная и вертикальная установка, DN 50	54,04
	HL4/7	обратный клапан, возможна горизонтальная и вертикальная установка, DN 75	72,02
	HL703	отводящий патрубок для унитазов, с автоматическим клапаном для предотвращения затопления помещения при возникновении подпора в наружной сети, DN 110	165,79

Канализационные обратные клапаны и затворы

	Код	Описание	Цена, €
		Канализационные затворы из ударопрочного пластика	
	HL710.0	механический канализационный затвор для колодцев с профилированной запирающей заслонкой из нержавеющей стали с присоединительным входом под трубы ПП, ПВХ (DN 110)	162,53
	HL712.0	HL710.0 с выходом DN 125	215,94
	HL715.0	HL710.0 с выходом DN 160	251,89
	HL720.0	HL710.0 с выходом DN 200	370,03
	HL710	механический канализационный затвор с профилированной запирающей заслонкой из нержавеющей стали с монтажным лючком и присоединительными выходами DN 110 под трубы ПП, ПВХ	162,53
	HL712	HL710 с выходами DN 125	239,89
	HL715	HL710 с выходами DN 160	279,84
	HL720	HL710 с выходами DN 200	411,17
	HL710.1V	механический вертикальный канализационный затвор с запирающей заслонкой из профилированной нержавеющей стали, с возможностью фиксации заслонки в закрытом положении, с монтажным лючком и присоединительными выходами DN 110 под трубы ПП, ПВХ	351,96
	HL710.1	механический канализационный затвор с профилированной запирающей заслонкой из нержавеющей стали, с возможностью фиксации заслонки в закрытом положении, с монтажным лючком и присоединительными выходами DN 110 под трубы ПП, ПВХ	253,66
	HL712.1	HL710.1 с выходами DN 125	382,13
	HL715.1	HL710.1 с выходами DN 160	510,11
	HL720.1	HL710.1 с выходами DN 200	624,63
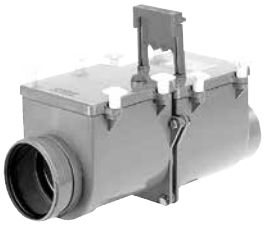	HL710.2	2-х камерный механический канализационный затвор с запирающими заслонками из профилированной нержавеющей стали, с возможностью фиксации одной заслонки в закрытом положении, с 2-мя монтажными лючками и присоединительными выходами под трубы ПП, ПВХ (DN 110)	353,74
	HL712.2	HL710.2 с выходами DN 125	535,65
	HL715.2	HL710.2 с выходами DN 160	593,92
	HL720.2	HL710.2 с выходами DN 200	977,19
	HL710.2EPC	2-х камерный канализационный затвор с электроприводом, с возможностью фиксации второй заслонки в закрытом положении, с 2-мя монтажными лючками, с входом для подключения компьютера и присоединительными выходами под трубы ПП, ПВХ (DN 110)	2315,20
	HL712.2EPC	HL710.2EPC с выходами DN 125	2458,93
	HL715.2EPC	HL710.2EPC с выходами DN 160	2595,29

Комплектующие для канализации «HL»

	Код	Описание	Цена, €
		Канализационная вентиляция	
	HL805	набор с вытяжным зонтом DN 50	30,90
	HL807	набор с вытяжным зонтом DN 75	36,38
	HL810	набор с вытяжным зонтом DN 110	30,29
		Воздушные клапаны	
	HL900N	воздушный клапан для невентилируемых канализационных стояков DN 50/75/110	46,57
	HL900NECO	воздушный клапан для невентилируемых канализационных стояков DN 110	37,85
	HL905	воздушный клапан скрытого монтажа для санитарно-технических приборов, расположенных на значительном удалении от канализационного стояка DN 50/75	83,47

Комплектующие для канализации «HL»

	Код	Описание	Цена, €
		Элементы подсоединения унитазов	
	HL7.WE	декоративная розетка для унитазного патрубка белая, DN110	11,96
	HL7EL.WE	декоративная розетка для унитазного патрубка белая или цветная, DN110	5,97
	HL200	манжет для унитаза, с поворотным эксцентриком 0-20мм, предназначен для пластмассовых и чугунных труб, DN 110 (100)	13,66
	HL201	манжет для унитаза, предназначен для пластмассовых и чугунных труб, DN 110 (100)	7,47
	HL202G	отводящий патрубок для унитазов с компенсационным патрубком, DN110, L=278мм	17,00
	HL202	HL202G с дополнительным отводом DN50	25,14
	HL203	отводящий патрубок для унитазов, L=400мм, DN110	20,61
	HL203/90	отводящий патрубок для унитазов, L=190мм, DN90	25,14
	HL204	отводящий патрубок для унитазов с эксцентриком 15мм, L=160мм, DN110	21,52
	HL205	угловой отводящий патрубок для унитазов, 90°, L=230мм, DN110	12,25
	HL209.WE	отводящий патрубок для унитазов с бесступенчатой плавной настройкой в диапазоне 0 до 90°, L=230мм, DN 90	59,81
	HL210.WE	отводящий патрубок для унитазов с бесступенчатой плавной настройкой в диапазоне 0 до 90°, L=230мм, DN 110	32,47
	HL210.7WE	HL210.WE с декоративной розеткой HL7EL, DN 110	43,76
	HL210P	HL210.WE, но из ПВХ, DN 100	37,79
	HL222	комплект крепления для консольных унитазов DN110 или DN90	21,82
	HL224	угловой отводящий патрубок для консольных унитазов, 90°, с подводящим патрубком изменяемым по длине от 0 до 180мм, L = 300мм, DN110	25,14
	HL224.1	HL224 с монтажной линейкой и крепежом, DN110	50,14
	HL225/90	угловой отводящий патрубок для консольных унитазов, 90°, с подводящим патрубком изменяемым по длине, с защитным кожухом под заделку в стену, L=300 мм, DN90/110	25,14
	HL225.1/90	HL225/90 с крепежным комплектом HL226	38,58
	HL226	крепежный комплект для консольного унитаза с трубой для слива и манжетой	12,46
	HL227	угловой отводящий патрубок для консольных унитазов DN90/110, с дополнительным отводом DN50 x 45°	68,91
	HL703	отводящий патрубок для унитазов, с автоматическим клапаном для предотвращения затопления помещения при возникновении подпора в наружной сети, DN110	165,79
		Сифоны для стиральных и посудомоечных машин	
	HL400	встроенный сифон с обратным клапаном, с декоративной пластиной из нержавеющей стали, DN40/50	28,05
	HL400.WE	HL400 с декоративной пластиной белого цвета	60,72
	HL400EC0	HL400 без защитного короба и декоративной пластины, DN40/50	16,81
	HL404.1	HL404 с воздушным клапаном (для бесшумной работы устройства), DN40/50	41,56
	HL405	встроенный сифон с декоративной пластиной из нержавеющей стали, с установочным уголком 1/2" для подсоединения к водопроводной сети, DN40/50	58,23
	HL405E	HL405 с возможностью подсоединения к электросети, DN40/50	86,23
	HL405EC0	HL405 без установочного уголка и декоративной пластины, DN40/50	36,12
	HL406	встроенный сифон с декоративной пластиной из нержавеющей стали, с возможностью подсоединения к водопроводной сети (с никелированным краном в комплекте), DN40/50	152,13
	HL406.2	HL406 с двумя никелированными кранами в комплекте	365,67
	HL406E	встроенный сифон с декоративной пластиной из нержавеющей стали, с возможностью подсоединения к водопроводной и электросети (с никелированным краном и эл. розеткой в комплекте), DN40/50	282,70
	HL410	настенный сифон для открытой проводки с белой крышкой из пластмассы, DN40	30,90
	HL440	встроенный сифон с обратным клапаном, с декоративной пластиной из нержавеющей стали, DN40/50	17,64
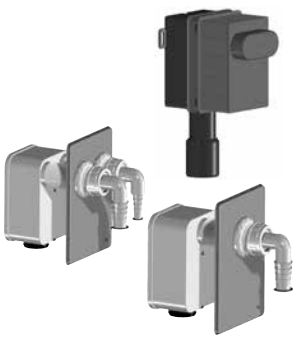	HL4000.0	Корус сифона для скрытой установки с крепёжными винтами, пробкой и подрезаемым монтажным коробом, выпуск DN40/50. Для подключения одной или двух стиральных, посудомоечных или сушильных машин, или умывальника. В корпус HL4000.0 устанавливается один из трех сифонных блоков: HL4000.1, HL4000.2 или HL4000.3	16,29
	HL4000.1	Сифонный блок (сменный) для подключения одной стиральной, посудомоечной или сушильной машины, Q=0.5 л/сек. Комплектация HL4000.0 + HL4000.1	25,01
	HL4000.2	Сифонный блок (сменный) с двумя сифонами, для подключения двух машин (стиральных, сушильных, посудомоечных в любой комбинации), Q=0.5 л/сек. Комплектация HL4000.0 + HL4000.2	39,08
	HL4000.3	Сифонный блок (сменный) для подключения умывальника, Q=0.6 л/сек. Комплектация HL4000.0 + HL4000.3	24,06

Комплектующие для канализации «HL»

	Код	Описание	Цена, €
		Сифоны для ванн и душевых поддонов	
	HL51	выпуск с переливом для ванн и душевых поддонов, резьбовое подсоединение 6/4"	23,66
	HL500	сифон самопромывной для ванн, с поворотным шарниром, резьбовое подсоединение 5/4" или 6/4", с возможностью подключения шланга Ø 8-13 мм для конденсата от парогенератора, Q=0.83 л/с, DN 40/50	17,28
	HL500N	сифон для ванн с резьбовым подсоединением 5/4" или 6/4", Q=0,52 л/с, с горизонтальным выпуском DN40/50	12,54
	HL511N	сифон для душевого поддона с диаметром отверстия 90 мм, с вертикальным выпуском, Q=0,48 л/с, DN 50	79,05
	HL513/S	соединительные элементы для душевого поддона с крышкой, DN40	27,39
	HL514	сифон для душевого поддона, с диаметром отверстия 60 мм, с поворотным шарниром, с пробкой 6/4", Q=0,58 л/с, DN 40/50	25,79
	HL514/SN-80	сифон для душевого поддона, с поворотным шарниром, с декоративной крышкой из нержавеющей стали, для сливного отверстия Ø62 мм, Q=0,48 л/с, DN40/50	25,79
	HL514/SN.0	сифон для душевого поддона, с поворотным шарниром, для сливного отверстия Ø 52 мм, Q=0.48 л/с, DN40/50, без крышки	19,10
	HL514/SNV	сифон для душевого поддона, с декоративной крышкой из нержавеющей стали, для сливного отверстия Ø 52 мм, Q=0.48 л/с, со штуцером для присоединения дренажной трубки, с поворотным шарниром, DN40/50	36,55
	HL514/SNV.0	HL514/SNV без крышки	35,18
	HL514/S.1	декоративная крышка из нержавеющей стали для HL514/SN.0 и HL514/SNV.0	10,64
	HL514/S.11	декоративная крышка из нержавеющей стали , покрытие - Золото для HL514/SN.0 и HL514/SNV.0	43,19
	HL514/S.2	декоративная крышка из нержавеющей стали, покрытие - Латунь для HL514/SN.0 и HL514/SNV.0	43,19
	HL514/S.3	декоративная крышка из нержавеющей стали, покрытие - Белый цвет для HL514/SN.0 и HL514/SNV.0	31,80
	HL520	сифон для душевого поддона с диаметром отверстия 90мм, с сеткой для мусора и вынимаемым сифонным вкладышем, с шарнирным подсоединением, Q=0.9 л/с, DN50	72,72
	HL520F	сифон для душевого поддона с диаметром отверстия 90мм, высотой 74 мм, с сеткой для мусора и вынимаемым сифонным вкладышем, с шарнирным подсоединением, Q=0.6 л/с, DN50	72,72
	HL520F.0	HL520F без крышки	38,04
	HL521	сифон для душевого поддона, плоский, с крышкой из нержавеющей стали и поворотным шарниром, Q=0,42 л/с, DN 40	80,72
	HL522	сифон для душевого поддона с диаметром отверстия 90 мм, с шарнирным подсоединением, Q=0,50 л/с, DN 40/50	76,55
	HL522V	HL522 со штуцером для присоединения дренажной трубки	90,25
	HL522.1	декоративная крышка из нержавеющей стали для HL520 и HL522	41,54
	HL522.11	декоративная крышка из нержавеющей стали , покрытие - Золото для HL520 и HL522	100,00
	HL522.2	декоративная крышка из нержавеющей стали, покрытие - Латунь для HL520 и HL522	100,00
	HL522.3	декоративная крышка из нержавеющей стали, покрытие - Белый цвет для HL520 и HL522	78,91
	HL555N	выпуск-полуавтомат с переливом и поворотным шарниром для ванн, Q=0,67 л/с, DN 40/50	96,88
	HL555N.0	HL555N без крышек	66,34
	HL555N.L.0	HL555N.0 с удлиненным тросом Боудена	103,37
	HL555N.1	видимые части из никелированной латуни для HL555N.0 и HL555N.L.0	30,48
	HL555N.2	видимые части из высококачественной латуни для HL555N.0 и HL555N.L.0	63,42
	HL555N.3	видимые части из латуни с белым покрытием для HL555N.0 и HL555N.L.0	50,82
	HL555N.4	видимые части из позолоченной латуни для HL555N.0 и HL555N.L.0	63,42
	HL560N	HL555N с устройством для заполнения ванн, DN 40/50	214,95
	HL560N.L	HL560N с удлиненным тросом Боудена	194,44
	HL560N.2	HL560N с видимыми частями из высококачественной латуни	336,34
	HL560N.3	HL560N с видимыми частями из латуни с белым покрытием	313,32

Комплектующие для канализации «HL»

	Код	Описание	Цена, €
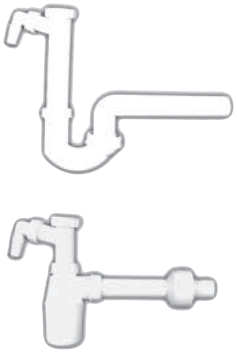		**Сифоны для моек, писсуаров, биде**	
	HL100G/40	сифон с поворотным шарниром, с резьбовым подсоединением 6/4" и горизонтальным выпуском DN40	15,29
	HL100G/50	сифон с поворотным шарниром, с резьбовым подсоединением 6/4" и горизонтальным выпуском DN50	13,80
	HL100	HL100G с возможностью подключения стиральной машины	18,19
	HL126	сифон, экономящий пространство под мойкой, с поворотным шарниром, с возможностью подключения стиральной машины, с резьбовым подсоединением 6/4" и горизонтальным выпуском DN40 или DN 50	30,76
	HL126.2	HL126 для сдвоенной мойки	49,71
	HL130	бутылочный сифон с регулируемой высотой погружной трубки, соединительной манжетой диаметром 50мм и горизонтальным выпуском DN 32 или DN 40, Q=0,7 л/с	31,34
	HL132	бутылочный сифон с регулируемой высотой погружной трубки, с резьбовым подсоединением 5/4" и горизонтальным выпуском DN 32 или DN 40	13,48
	HL132.1	HL132 с возможностью подключения стиральной машины	21,52
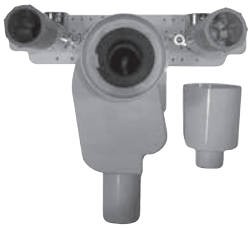	HL133	сифон с поворотным шарниром, с возможностью подключения стиральной машины, с прочисткой-грязесборником, с резьбовым подсоединением 5/4" и горизонтальным выпуском DN32 или DN40	20,07
	HL134.0	сифон встраиваемый в стену с вынимаемым сифонным вкладышем, входом DN32 и выпуском DN40 или DN50	25,86
	HL134	HL134.0 с монтажной плитой HL44 с закреплёнными на ней установочными уголками 1/2"B для подачи воды на смеситель и водопроводными пробками-заглушками HL42.B, HL42.R, Q=0,38 л/с	80,65
	HL134.1C	колено из латуни для HL134 и HL134.0, с регулируемой высотой погружной трубки DN30, с резьбовым подсоединением 5/4"	60,20
	HL134.1K	колено из пластмассы белого цвета для HL134 и HL134.0, с регулируемой высотой погружной трубки DN30, с резьбовым подсоединением 5/4"	15,61
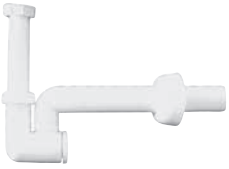	HL135	сифон с поворотным шарниром, с прочисткой-грязесборником, с резьбовым подсоединением 5/4" и горизонтальным выпуском DN32 или DN40	15,80
	HL137	сифон, экономящий пространство под мойкой, с поворотным шарниром, с прочисткой-грязесборником, с резьбовым подсоединением 5/4" и горизонтальным выпуском DN32 или DN40	25,14
	HL137.1	HL137 с вертикальным выпуском DN32 или DN40	30,36
	HL430	сифон для писсуаров с шарнирным подсоединением, подходящий к сливным установкам с горизонтальным отводом DN40 или DN50	40,90
	HL431	сифон для писсуаров с шарнирным подсоединением, подходящий к сливным установкам с горизонтальным и вертикальным отводом DN40 или DN50	50,18
	HL432	сифон с присасывающимся патрубком и поворотным шарниром для писсуаров "JOLY" DN40 или DN50	40,90
		Сифоны для кондиционеров	
	HL20	капельная воронка с резьбой 6/4"	18,84
	HL21	капельная воронка для сброса конденсата от кондиционеров с водяным затвором 60 мм и добавочным затвором, вступающим в действие на фазе высыхания, Q=0,17 л/с, DN 32	19,82
	HL136N	Сифон для кондиционеров с горизонтальным выпуском DN40, с уплотнительной гайкой 5/4" (DN32 - обжимное соединение) или d 12 - 18 мм (для гладких штуцеров), с вертикальным или горизонтальным входом, с водяным затвором 60мм, с механическим затвором и с прочисткой-грязесборником	38,55
	HL136NT	HL136N из прозрачного полипропилена	52,57
	HL136.2	сифон для кондиционеров, с высотой водяного затвора 140-320 мм, с прозрачным патрубком для визуального контроля гидрозатвора с конусной гайкой 6/4" и горизонтальным выпуском DN40	32,32
	HL136.3	сифон для кондиционеров, с затвором, с поворотным шарниром, с прочисткой-грязесборником, с резьбовым подсоединением 5/4" и горизонтальным выпуском DN32 или DN40	38,55

	Код	Описание	Цена, €
		Сифоны для кондиционеров	
	HL138	Встроенный сифон для сброса дренажа от кондиционеров, вертикальный, DN32, приёмное отверстие 20 - 32 мм, с гидрозатвором и механическим затвором с декоративной крышкой из ABS и строительной заглушкой, прикреплённой к корпусу сифона. Минимальная глубина монтажа - 60 мм.	37,24

Арматура для подземного ввода трубопроводов в здание

	Код	Описание	Цена, €
	HL800/110	эластичная гидроизоляционная мембрана с полимербитумным полотном для сопряжения трубы DN110 мм с битумной гидроизоляцией здания	156,22
	HL800/125	HL800/110, для труб DN125	152,71
	HL800/160	HL800/110, для труб DN160	181,26
	HL800/40-50	HL800/110, для труб DN40-50 мм	101,88
	HL800/63-75	HL800/110, для труб DN63-75 мм	106,51
	HL800.2/40-50	HL800/110, сдвоенная мембрана для труб DN40-50 мм	161,59
	HL800.2/63-75	HL800/110, сдвоенная мембрана для труб DN63-75 мм	170,64
	HL800P/110	эластичная гидроизоляционная мембрана с ПВХ полотном для сопряжения трубы DN110 мм с гидроизоляцией из поливинилхлорида	188,83
	HL800P/125	HL800P/110, для труб DN125	191,77
	HL800P/160	HL800P/110, для труб DN160	219,23
	HL800P/40-50	HL800P/110, для труб DN40-50 мм	127,35
	HL800P/63-75	HL800P/110, для труб DN63-75 мм	133,15
	HL800P.2/40-50	HL800P/110, сдвоенная мембрана для труб DN40-50 мм	201,98
	HL800P.2/63-75	HL800P/110, сдвоенная мембрана для труб DN63-75 мм	213,32
	HL800/810.1	эластичная мембрана для герметичного прохода вытяжной части канализационного стояка DN110 через кровельную гидроизоляцию	167,42
	HL801	монтажный элемент для ввода труб и/или кабелей в здание при помощи мембраны HL800/160	58,11
	HL801V/8-14	кабельный ввод для HL801 (M25) с наружным диаметром обжимаемой трубы или кабеля 8–14 мм	8,26
	HL801V/11-18	кабельный ввод для HL801 (M25) с наружным диаметром обжимаемой трубы или кабеля 11–18 мм	8,26
	HL801V/17-25	кабельный ввод для HL801 (M32) с наружным диаметром обжимаемой трубы или кабеля 17–25 мм	10,65
	HL801V/22-33	кабельный ввод для HL801 (M40) с наружным диаметром обжимаемой трубы или кабеля 22–33 мм	26,45
	HL801V/28-38	кабельный ввод для HL801 (M50) с наружным диаметром обжимаемой трубы или кабеля 28–38 мм	39,06
	HL801V/32-44	кабельный ввод для HL801 (M63) с наружным диаметром обжимаемой трубы или кабеля 32–44 мм	46,96
	HL801V/40-52	кабельный ввод для HL801 (M63) с наружным диаметром обжимаемой трубы или кабеля 40–52 мм	78,26
	HL801R/M32-25	резьбовой переходник с резьбой M32 на M25 для HL801V/8-14 и HL801V/11-18	9,09
	HL801R/M40-25	резьбовой переходник с резьбой M40 на M25 для HL801V/8-14 и HL801V/11-18	15,33
	HL801R/M40-32	резьбовой переходник с резьбой M40 на M32 для HL801V/17-25	15,33
	HL801R/M50-25	резьбовой переходник с резьбой M50 на M25 для HL801V/8-14 и HL801V/11-18	26,12
	HL801R/M50-32	резьбовой переходник с резьбой M50 на M32 для HL801V/17-25	26,12
	HL801R/M50-40	резьбовой переходник с резьбой M50 на M40 для HL801V/22-33	26,12
	HL801R/M63-32	резьбовой переходник с резьбой M63 на M32 для HL801V/17-25 и HL801R/M32-25	38,34
	HL801R/M63-40	резьбовой переходник с резьбой M63 на M40 для HL801V/22-33	38,34
	HL801R/M63-50	резьбовой переходник с резьбой M63 на M50	38,34
	HL801B/M32	заглушка для HL801 резьбой M32	8,30
	HL801B/M40	заглушка для HL801 резьбой M40	13,30
	HL801B/M50	заглушка для HL801 резьбой M50	16,95
	HL801B/M63	заглушка для HL801 резьбой M63	21,85

Шумоизоляция

	Код	Описание	Цена, €
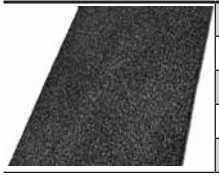	HL6100	звукоизоляционное полотно 500 x 250 x 8 мм для душевых лотков серии HL50	40,18
	HL6200	звукоизоляционное полотно 500 x 500 x 8 мм для трапов серии HL52, HL90, HL510N, HL5100	72,13
	HL6300	звукоизоляционное полотно 2 шт. 900 x 450 x 8/4 мм для HL523N-90x90	172,82
	HL6400	звукоизоляционное полотно 2 шт. 1200 x 600 x 8/4 мм для HL523N-120x120	193,21
	HL6500	звукоизоляционное полотно для трапа HL530	86,80

Покрытие

Чугунные фасонные части SML от RSP изнутри и снаружи покрыты специально разработанным и сертифицированным красно-коричневым лаком из эпоксидной смолы.

Чугунные трубы SML снаружи покрыты стандартным защитным лаком. Внутреннее покрытие представляет собой высококачественный эпоксидный лак.

Это покрытие соответствует не только стандарту DIN EN 877, но и гораздо более высоким требованиям (см. сертификаты LGA).

Так что трубы выдерживают любые современные отходы, становящиеся все более агрессивными.

Толщина покрытия

Фасонные части:
изнутри и снаружи около 60-80 мкм (эпоксидная смола)

Трубы:
изнутри 100-150 мкм (эпоксидная смола)
снаружи 80-100 мкм (покрывной лак)

Монтаж

Чугунные трубы SML производятся длиной 3000 мм. Их можно легко укоротить до нужной длины на стройплощадке с помощью трубореза, циркулярной или ленточной пилы; в исключительных случаях - с помощью угловой шлифовальной машины.

Для обеспечения оптимального монтажа труб и фасонных частей, а также максимальной герметичности необходимо следить за точностью и ровностью отреза (рекомендуется также обработка линии отреза).

Продукты RSP совместимы со всеми деталями, стандартными для систем SML.

Монтаж материала следует производить в соответствии с местными условиями. Также мы можем предоставить индивидуальные рекомендации. В целом следует ориентироваться на обязательные требования стандартов DIN EN 12056, DIN 1986 и DIN EN 1610 для систем канализации зданий и земельных участков, а также региональные предписания.

Труба 3000 мм

Диаметр DN, мм	Масса, кг	Артикул	Цена, €
40	9	RDN040	45,00
50	13	RDN050	41,00
70	17	RDN070	49,00
80	18	RDN080	53,00
100	25	RDN100	65,00
125	35	RDN125	87,00
150	42	RDN150	116,00
200	69	RDN200	202,00
250	99	RDN250	302,00
300	130	RDN300	377,00
400	182	RDN400	545,00

Труба 1000 мм

Диаметр DN, мм	Масса, кг	Артикул	Цена, €
70	6,0	RNR070	23,00
80	6,0	RNR080	25,00
100	8,0	RNR100	28,00
125	13,0	RNR125	38,00
150	14,0	RNR150	48,00
200	23,0	RNR200	95,00

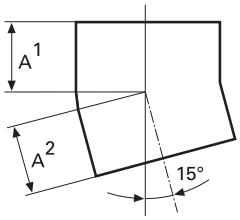

Отвод 15°

Диаметр DN, мм	Масса, кг	Артикул	Цена, €
50	0,4	B05015	4,95
70	0,6	B07015	6,48
80	0,7	B08015	7,22
100	1,0	B10015	9,42
125	1,7	B12515	16,07
150	2,5	B15015	24,18
200	4,6	B20015	39,51

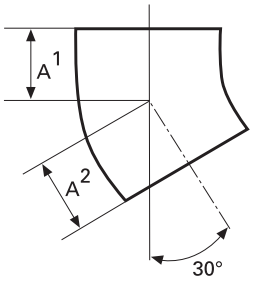

Отвод 30°

Диаметр DN, мм	Масса, кг	Артикул	Цена, €
50	0,5	B05030	5,03
70	0,7	B07030	7,06
80	0,7	B08030	7,84
100	1,3	B10030	9,42
125	2,0	B12530	16,19
150	3,0	B15030	24,18
200	5,4	B20030	43,52
250	9,7	B25030	131,14
300	15,5	B30030	163,84

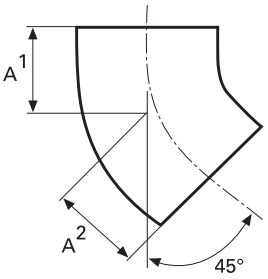

Отвод 45°

Диаметр DN, мм	Масса, кг	Артикул	Цена, €
40	0,4	B04045	4,51
50	0,5	B05045	5,28
70	0,9	B07045	7,76
80	1,0	B08045	8,54
100	1,6	B10045	9,42
125	2,3	B12545	17,40
150	3,5	B15045	24,18
200	6,2	B20045	46,94
250	10,3	B25045	112,96
300	17,3	B30045	169,68
400	36,0	B40045	354,07

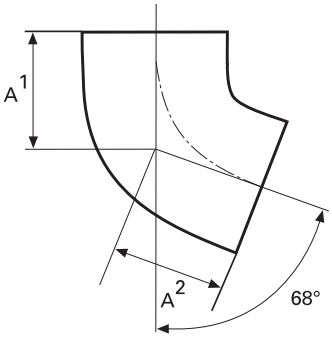

Отвод 68°

Диаметр DN, мм	Масса, кг	Артикул	Цена, €
50	0,7	B05070	6,53
70	1,1	B07070	8,31
80	1,1	B08070	9,15
100	1,9	B10070	12,01
125	2,9	B12570	19,83
150	4,3	B15070	28,91
200	7,7	B20070	72,45

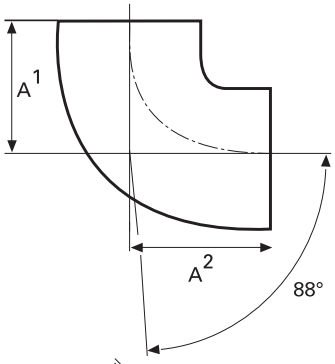

Отвод 88°

Диаметр DN, мм	Масса, кг	Артикул	Цена, €
40	0,5	B04088	5,75
50	0,7	B05088	6,53
70	1,2	B07088	8,31
80	1,4	B08088	9,15
100	2,1	B10088	10,92
125	3,2	B12588	21,55
150	4,9	B15088	32,28
200	8,8	B20088	68,12
250	13,9	B25088	115,94
300	28,3	B30088	278,44

Отвод 88° удлиненный

100	4,6	B10088LANG	28,02

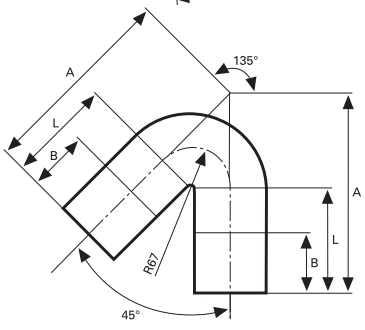

Отвод 135° для обводных трубопроводов

Диаметр DN, мм	Масса, кг	Артикул	Цена, €
100	5,0	UB100135	40,74

Отвод WC 90°

Диаметр DN, мм	Масса, кг	Артикул	Цена, €
100	2,6	WC10090	39,12

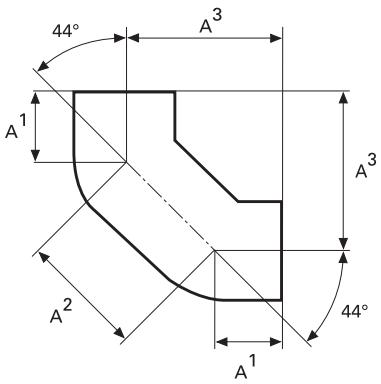

Двойной отвод 88°

Диаметр DN, мм	Масса, кг	Артикул	Цена, €
50	1,2	DB05088	11,01
70	1,8	DB07088	17,65
80	1,8	DB08088	17,71
100	3,2	DB10088	25,97
125	4,6	DB12588	46,16
150	7,0	DB15088	62,11
Двойной отвод 88° с успокоительным участком			
100	4,8	BB10088	36,26
125	6,8	BB12588	61,22
150	9,6	BB15088	84,16

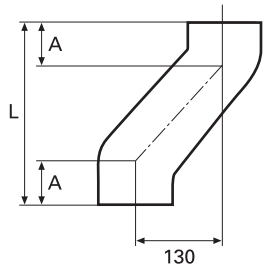

Уступ

Диаметр DN, мм	Масса, кг	Артикул	Цена, €
Уступ 65 мм			
100	2,5	SPRUNGR100/65	20,24
Уступ 130 мм			
100	3,4	SPRUNGR100/130	25,38
125	4,9	SPRUNGR125/130	33,50
Уступ 200 мм			
100	4,4	SPRUNGR100/200	39,29

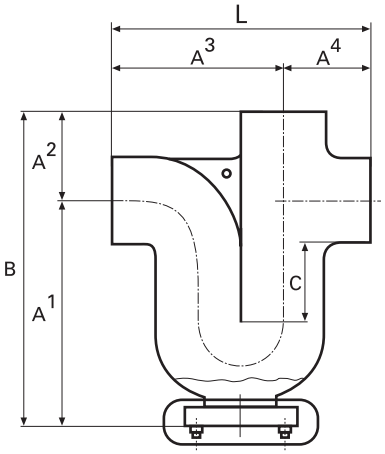

Сифон горизонтальный/вертикальный

Диаметр DN, мм	Масса, кг	Артикул	Цена, €
50	2,8	GV050	71,39
70	5,0	GV070	80,52
80	5,8	GV080	83,52
100	8,5	GV100	122,62
125	13,0	GV125	197,56
150	19,5	GV150	230,54
200	33,7	GV200	871,60
Сифон вертикальный			
100	18,5	GV100VERT	345,79
125	28,5	GV125VERT	515,31
150	38,0	GV150VERT	558,12

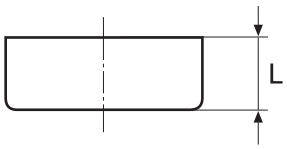

Торцевая крышка

Диаметр DN, мм	Масса, кг	Артикул	Цена, €
50	0,2	ENDDE050	3,36
70	0,4	ENDDE070	3,83
80	0,4	ENDDE080	4,17
100	0,5	ENDDE100	6,75
125	1,1	ENDDE125	10,56
150	1,7	ENDDE150	13,84
200	3,1	ENDDE200	32,75
250	6,0	ENDDE250	39,37
300	9,5	ENDDE300	52,77

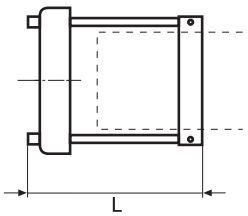

Торцевая крышка со скобой

Диаметр DN, мм	Масса, кг	Артикул	Цена, €
100	2,5	ENDDE100KL	20,02
125	3,5	ENDDE125KL	34,29
150	4,5	ENDDE150KL	40,62

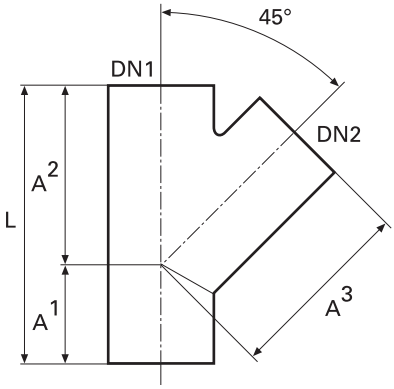

Тройник 45°

Диаметр DN, мм	Масса, кг	Артикул	Цена, €
40/40	1,0	AWG0404045	10,70
50/40	1,1	AWG0504045	10,70
50/50	1,4	AWG0505045	10,70
70/50	1,6	AWG0705045	12,68
70/70	2,3	AWG0707045	14,24
80/50	1,8	AWG0805045	14,06
80/80	2,4	AWG0808045	15,68
100/50	2,5	AWG1005045	16,07
100/70	3,3	AWG1007045	17,29
100/80	3,5	AWG1008045	18,19
100/100	4,2	AWG10010045	20,50
125/50	3,4	AWG1255045	25,97
125/70	4,3	AWG1257045	29,00
125/80	4,6	AWG1258045	31,78
125/100	5,2	AWG12510045	34,87
125/125	6,4	AWG12512545	41,96
150/70	5,6	AWG1507045	44,62
150/80	5,9	AWG1508045	47,37
150/100	6,8	AWG15010045	47,37
150/125	8,0	AWG15012545	53,58
150/150	9,2	AWG15015045	63,47
200/80	8,5	AWG2008045	84,63
200/100	10,0	AWG20010045	97,76
200/125	11,9	AWG20012545	86,42
200/150	13,3	AWG20015045	94,84
200/200	17,2	AWG20020045	124,55
250/100	15,4	AWG25010045	242,92
250/125	17,9	AWG25012545	242,92
250/150	20,2	AWG25015045	255,60
250/200	25,1	AWG25020045	302,99
250/250	31,5	AWG25025045	302,99
300/100	22,0	AWG30010045	302,99
300/125	23,9	AWG30012545	322,65
300/150	26,9	AWG30015045	307,16
300/200	34,0	AWG30020045	358,83
300/250	42,1	AWG30025045	372,43
300/300	50,1	AWG30030045	395,24
400/300	60,0	AWG40030045	473,69

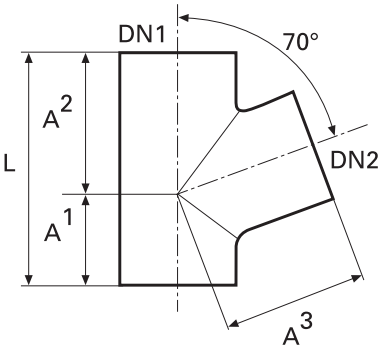

Тройник 70°

Диаметр DN, мм	Масса, кг	Артикул	Цена, €
50/50	1,0	AWG0505070	10,70
70/50	1,3	AWG0705070	12,68
70/70	1,7	AWG0707070	14,24
100/50	1,9	AWG1005070	16,12
100/70	2,4	AWG1007070	17,37
100/100	2,9	AWG10010070	18,19
125/70	3,2	AWG1257070	29,00
125/100	4,0	AWG12510070	34,87
125/125	4,7	AWG12512570	41,81
150/100	5,2	AWG15010070	47,18
150/125	6,1	AWG15012570	53,39
150/150	7,1	AWG15015070	63,22

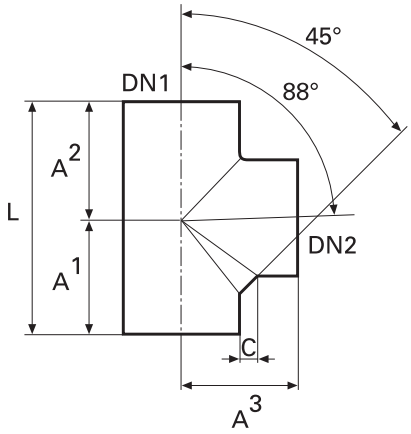

Тройник 88°

Диаметр DN, мм	Масса, кг	Артикул	Цена, €
50/50	0,9	AWG0505088	10,70
70/50	1,4	AWG0705088	12,68
70/70	1,7	AWG0707088	14,24
80/50	1,5	AWG0805088	14,06
80/80	2,0	AWG0808088	15,68
100/50	2,1	AWG1005088	16,07
100/70	2,4	AWG1007088	17,37
100/80	2,6	AWG1008088	18,19
100/100	2,9	AWG10010088	18,19
125/50	3,0	AWG1255088	25,97
125/70	3,4	AWG1257088	29,00
125/80	3,6	AWG1258088	31,78
125/100	4,0	AWG12510088	34,87
125/125	4,6	AWG12512588	41,96
150/50	4,4	AWG1505088	46,54
150/70	4,8	AWG1507088	44,62
150/100	5,5	AWG15010088	47,37
150/125	6,2	AWG15012588	53,58
150/150	6,9	AWG15015088	63,47
200/100	8,9	AWG20010088	92,78
200/200	12,5	AWG20020088	173,91

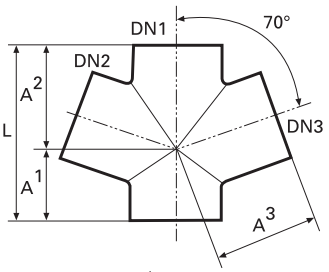

Крестовина 70°

Диаметр DN, мм	Масса, кг	Артикул	Цена, €
100/70/70	2,9	DA1007070	33,80
100/100/70	3,6	DA10010070	37,36
125/70/70	4,2	DA1257070	38,36
125/100/100	4,5	DA12510070	53,93

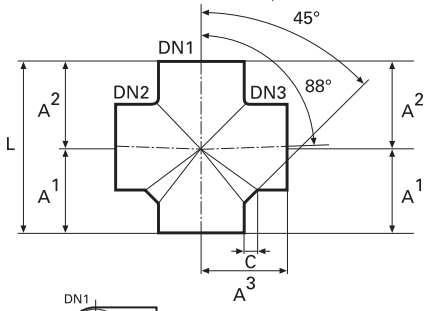

Крестовина 88°

Диаметр DN, мм	Масса, кг	Артикул	Цена, €
100/50/50	2,2	DA1005088	32,53
100/70/70	2,7	DA1007088	33,80
100/100/100	3,2	DA10010088	37,36
125/70/70	7,1	DA1257088	38,36
150/100/100	7,1	DA15010088	64,26

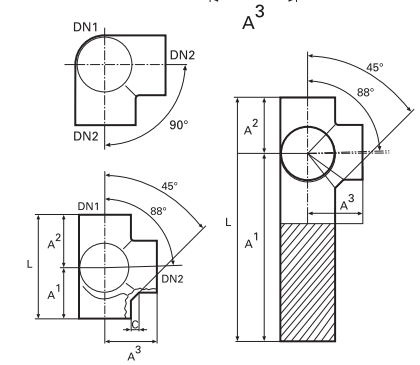

Крестовина двухплоскостная 88°

Диаметр DN, мм	Масса, кг	Артикул	Цена, €
80/80	2,2	EA0808088	48,43
100/70	2,7	EA1007088	51,47
100/100	3,4	EA10010088	51,66
125/100	5,0	EA12510088	65,25
150/100	7,1	EA15010088	65,25

Крестовина двухплоскостная 88° удлиненная

100/100	5,2	EA10010088LANG	79,77

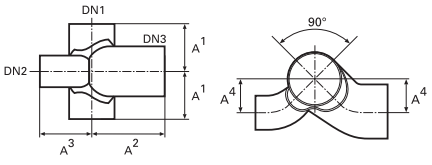

Тройник комбинированный 90°

Диаметр DN, мм	Масса, кг	Артикул	Цена, €
100/70/100	4,5	KA1007010090	61,33
100/80/100	4,8	KA1008010090	61,56
100/100/100	5,0	KA10010010090	61,56

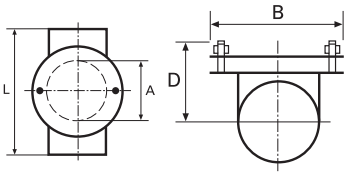

Ревизия с круглой крышкой

Диаметр DN, мм	Масса, кг	Артикул	Цена, €
50	2,3	RNG050	18,10
70	2,9	RNG070	20,40
80	3,1	RNG080	22,43
100	5,0	RNG100	25,33

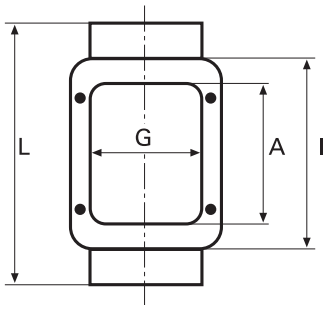

Ревизия с прямоугольной крышкой

Диаметр DN, мм	Масса, кг	Артикул	Цена, €
100	7,6	RNG100ECK	49,26
125	10,3	RNG125ECK	67,06
150	14,5	RNG150ECK	87,39
200	22,0	RNG200ECK	199,69
250	36,5	RNG250ECK	286,04
300	51,0	RNG300ECK	356,47

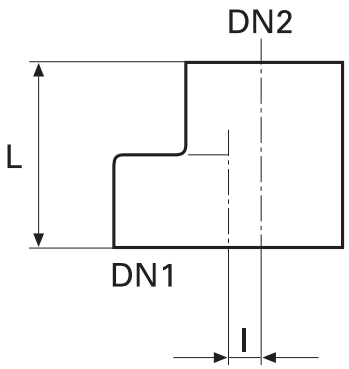

Переход эксцентрический

Диаметр DN, мм	Масса, кг	Артикул	Цена, €
50/40	0,5	UGR05040	4,75
70/50	0,5	UGR07050	4,75
80/50	0,7	UGR08050	5,18
100/50	0,9	UGR10050	5,54
100/70	0,9	UGR10070	5,54
100/80	1,1	UGR10080	6,06
125/50	1,4	UGR12550	12,29
125/70	1,5	UGR12570	11,81
125/80	1,5	UGR12580	11,81
125/100	1,5	UGR125100	11,81
150/50	2,0	UGR15050	17,08
150/70	2,1	UGR15070	17,08
150/80	2,3	UGR15080	17,08
150/100	2,2	UGR150100	17,08
150/125	2,2	UGR150125	18,60
200/100	4,1	UGR200100	27,88
200/125	4,1	UGR200125	29,03
200/150	4,3	UGR200150	30,72
250/150	6,8	UGR250150	67,31
250/200	7,0	UGR250200	67,31
300/150	10,7	UGR300150	99,36
300/200	11,4	UGR300200	94,62
300/250	12,4	UGR300250	94,62
400/300	15,2	UGR400300	289,10

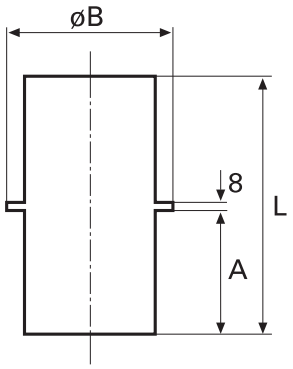

Опора стояка (без резины)

Диаметр DN, мм	Масса, кг	Артикул	Цена, €
50	1,3	FRS050	16,19
70	1,6	FRS070	16,51
80	1,8	FRS080	18,13
100	2,3	FRS100	21,49
125	3,0	FRS125	25,10
150	4,0	FRS150	35,45
200	6,0	FRS200	52,21
250	18,7	FRS250	198,77
300	24,0	FRS300	232,72

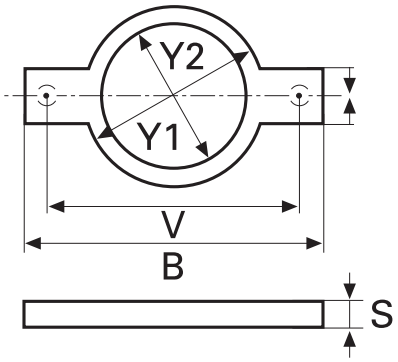

Кольцо для опоры стояка (с резиной)

Диаметр DN, мм	Масса, кг	Артикул	Цена, €
50	0,9	AFL050	14,65
70	1,0	AFL070	16,93
80	1,0	AFL080	18,74
100	1,3	AFL100	19,80
125	1,5	AFL125	22,38
150	2,0	AFL150	31,27
200	3,0	AFL200	42,42
250	5,6	AFL250	96,87
300	7,4	AFL300	123,22

Компания ИНТЕРМА
Центральный офис
Москва
(495) 780-7000

Региональный офис
Казань
(843) 204-2112
(843) 204-2113
(927) 408-8911

Региональный офис
Екатеринбург
(922) 297-2343

Официальный представитель
Воронеж
(930) 406-7979

info@interma.ru
www.interma.ru

Филиалы:

«ИНТЕРМА-СПб»
Санкт–Петербург
(812) 380-6866
380-6865

«ИНТЕРМА-В»
Воронеж
(473) 279-4849
279-3300

Интерма К.17.р01.01.241